Plano de fijación

REV	0
REV DATE	24/10/25
DWG NAME	C_PPSDT230IX_2D0_NP_PTRS-ES

Referencia	=	PPSDT230IX	
Fijaciones	=	Madera sobre soporte rígido	Pilar sobre soporte rígido
Sistema de fijación	=	-	

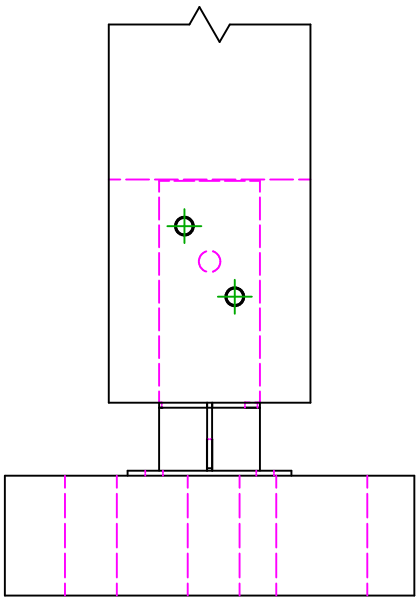

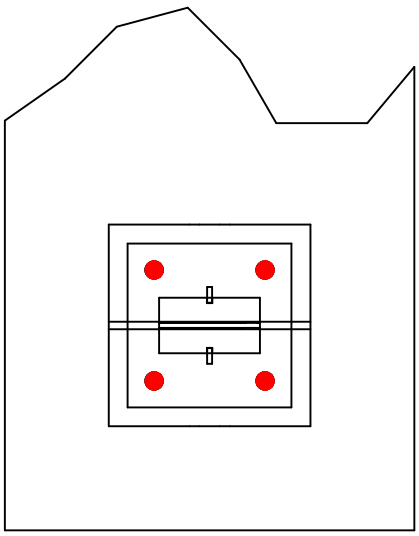

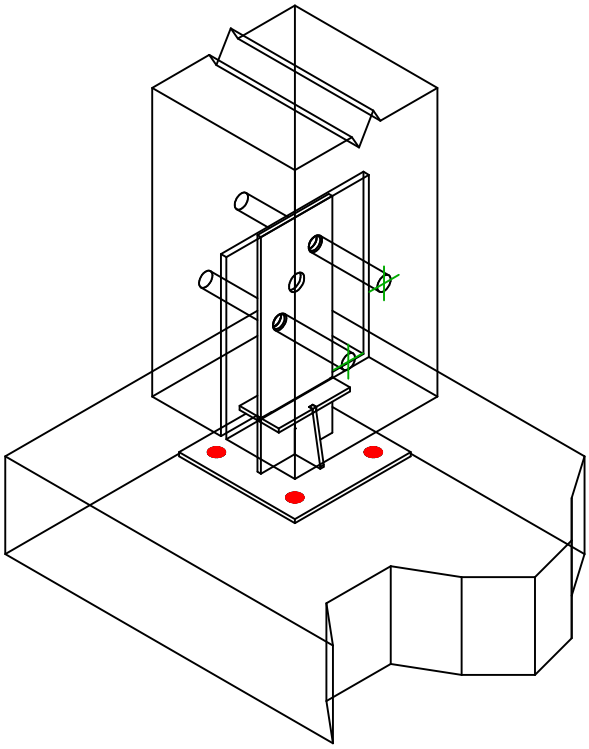

	Símbolo	Fijaciones	Referencia	Ctd
Fijaciones Soporte		**FM**	**FM-753 M16X175/60 A4**	**4**
		-	-	
		-	-	

	Símbolo	Fijaciones	Referencia	Ctd
Fijaciones Viga Segundaria		**STDS**	**STDS12**	**2**
		-	-	