Plano de fijación

REV	0
REV DATE	24/10/25
DWG NAME	C_PPSR320_2D0_NP_PTRS-ES

Referencia	=	PPSR320	
Fijaciones	=	Madera sobre soporte rígido	Pilar sobre soporte rígido
Sistema de fijación	=	-	

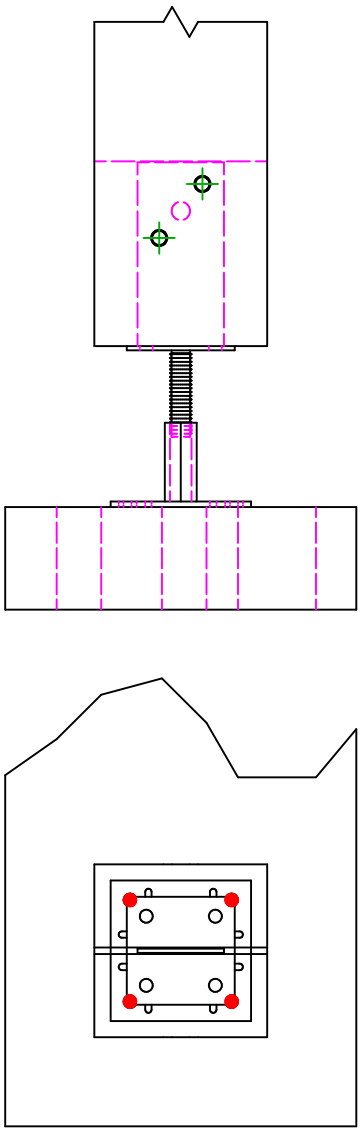

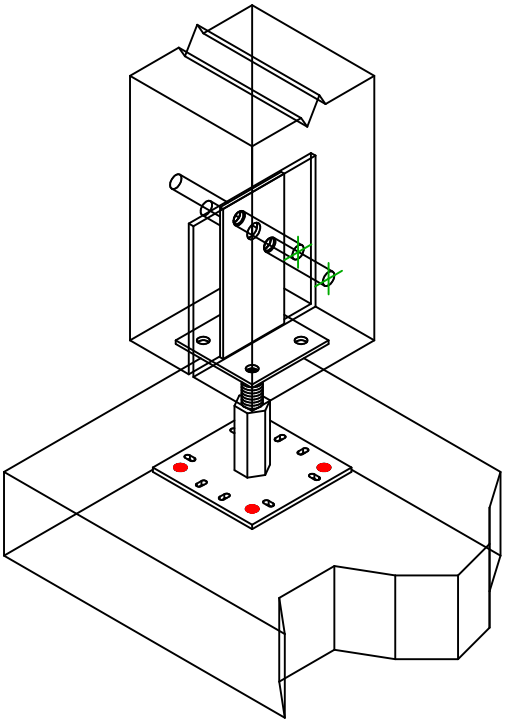

	Símbolo	Fijaciones	Referencia	Ctd
Fijaciones Soporte		**FM**	**FM 753 EVO M10X78/5**	**4**
		-	-	
		-	-	

	Símbolo	Fijaciones	Referencia	Ctd
Fijaciones Viga Segundaria		**STD**	**STD12**	**2**
		-	-	